病院　組織図

R7.10.1

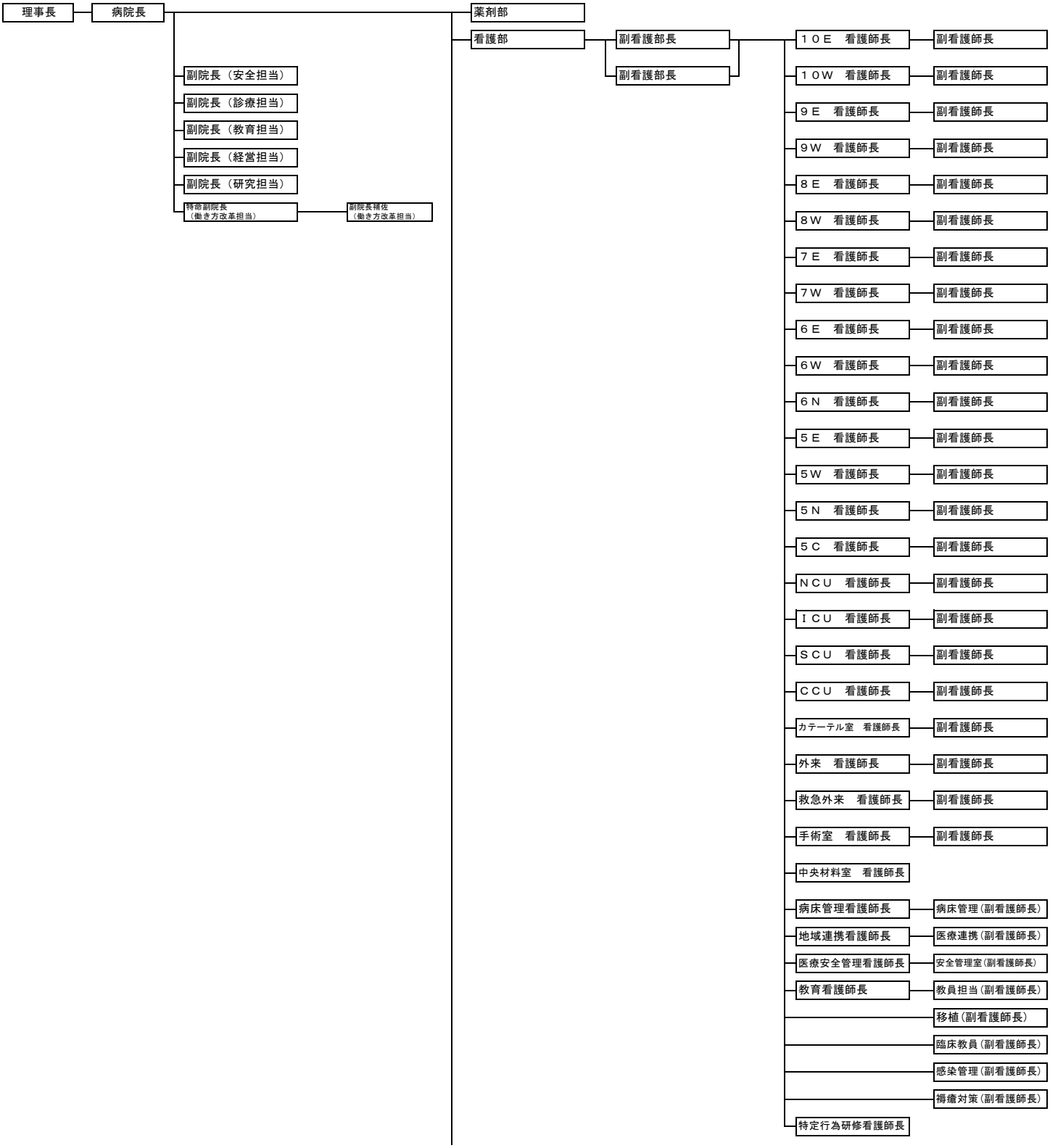
理事長
病院長
副院長（安全担当）
副院長（診療担当）
副院長（教育担当）
副院長（経営担当）
副院長（研究担当）
特命副院長（働き方改革担当）
副院長補佐（働き方改革担当）
薬剤部
看護部
副看護部長
副看護部長
１０Ｅ　看護師長
副看護師長
１０Ｗ　看護師長
副看護師長
９Ｅ　看護師長
副看護師長
９Ｗ　看護師長
副看護師長
８Ｅ　看護師長
副看護師長
８Ｗ　看護師長
副看護師長
７Ｅ　看護師長
副看護師長
７Ｗ　看護師長
副看護師長
６Ｅ　看護師長
副看護師長
６Ｗ　看護師長
副看護師長
６Ｎ　看護師長
副看護師長
５Ｅ　看護師長
副看護師長
５Ｗ　看護師長
副看護師長
５Ｎ　看護師長
副看護師長
５Ｃ　看護師長
副看護師長
ＮＣＵ　看護師長
副看護師長
ＩＣＵ　看護師長
副看護師長
ＳＣＵ　看護師長
副看護師長
ＣＣＵ　看護師長
副看護師長
カテーテル室　看護師長
副看護師長
外来　看護師長
副看護師長
救急外来　看護師長
副看護師長
手術室　看護師長
副看護師長
中央材料室　看護師長
病床管理看護師長
病床管理（副看護師長）
地域連携看護師長
医療連携（副看護師長）
医療安全管理看護師長
安全管理室（副看護師長）
教育看護師長
教員担当（副看護師長）
移植（副看護師長）
臨床教員（副看護師長）
感染管理（副看護師長）
褥瘡対策（副看護師長）
特定行為研修看護師長

病院　組織図

R7.10.1

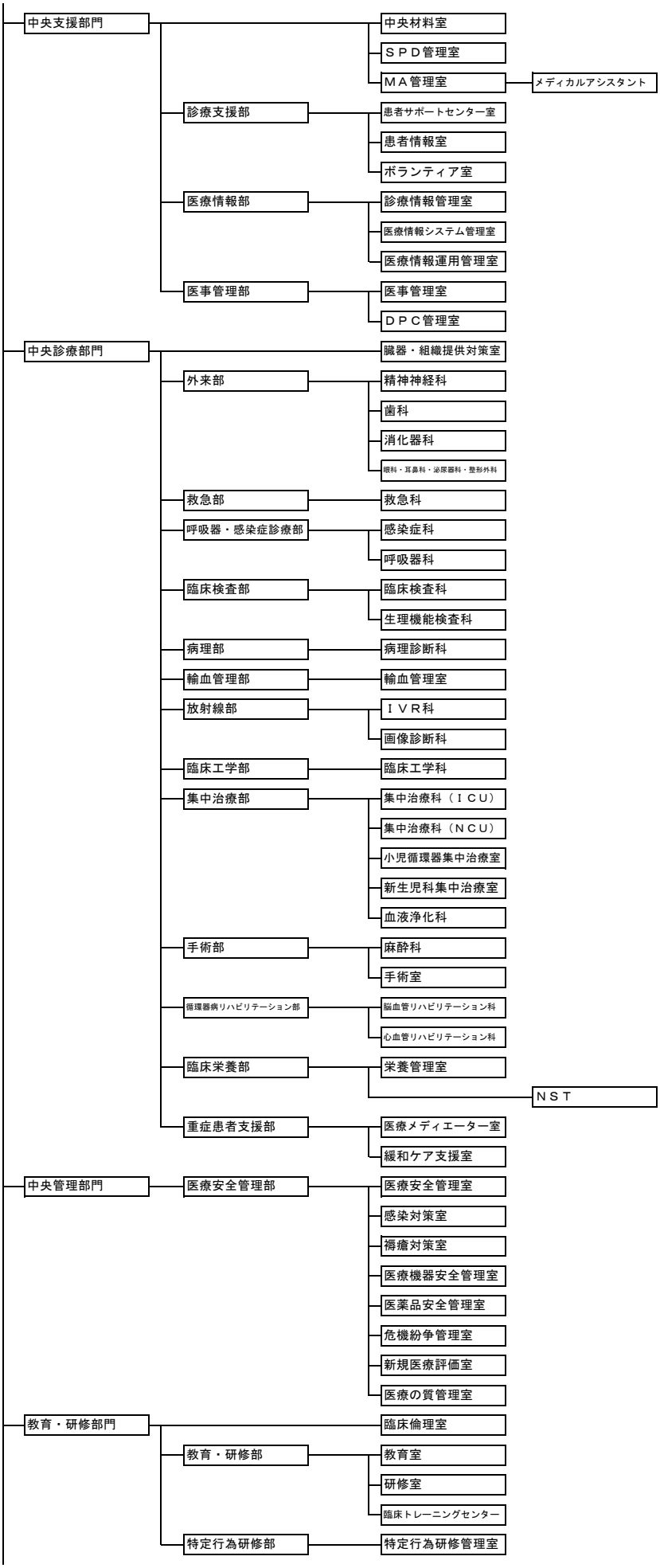
中央支援部門
中央材料室
ＳＰＤ管理室
ＭＡ管理室
メディカルアシスタント
診療支援部
患者サポートセンター室
患者情報室
ボランティア室
医療情報部
診療情報管理室
医療情報システム管理室
医療情報運用管理室
医事管理部
医事管理室
ＤＰＣ管理室
中央診療部門
臓器・組織提供対策室
外来部
精神神経科
歯科
消化器科
眼科・耳鼻科・泌尿器科・整形外科
救急部
救急科
呼吸器・感染症診療部
感染症科
呼吸器科
臨床検査部
臨床検査科
生理機能検査科
病理部
病理診断科
輸血管理部
輸血管理室
放射線部
ＩＶＲ科
画像診断科
臨床工学部
臨床工学科
集中治療部
集中治療科（ＩＣＵ）
集中治療科（ＮＣＵ）
小児循環器集中治療室
新生児科集中治療室
血液浄化科
手術部
麻酔科
手術室
循環器病リハビリテーション部
脳血管リハビリテーション科
心血管リハビリテーション科
臨床栄養部
栄養管理室
ＮＳＴ
重症患者支援部
医療メディエーター室
緩和ケア支援室
中央管理部門
医療安全管理部
医療安全管理室
感染対策室
褥瘡対策室
医療機器安全管理室
医薬品安全管理室
危機紛争管理室
新規医療評価室
医療の質管理室
教育・研修部門
臨床倫理室
教育・研修部
教育室
研修室
臨床トレーニングセンター
特定行為研修部
特定行為研修管理室

病院　組織図

R7.10.1

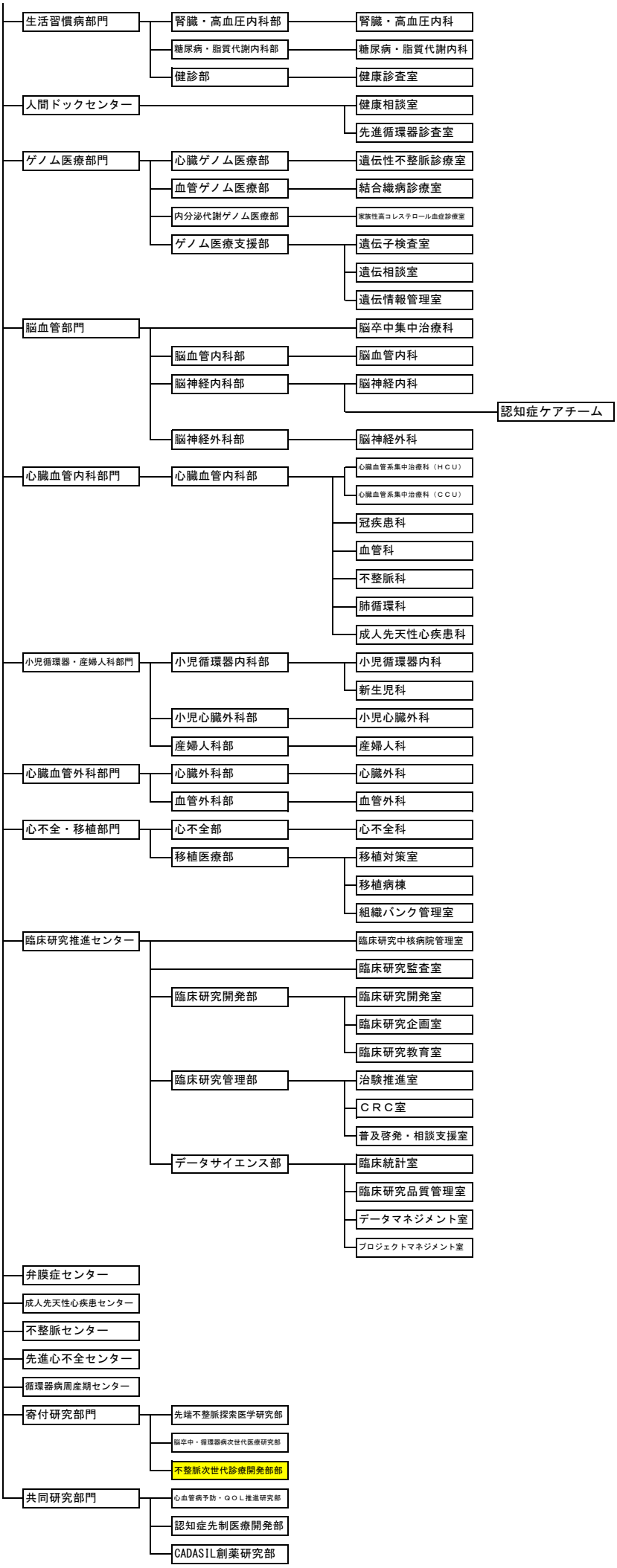
生活習慣病部門
腎臓・高血圧内科部
腎臓・高血圧内科
糖尿病・脂質代謝内科部
糖尿病・脂質代謝内科
健診部
健康診査室
人間ドックセンター
健康相談室
先進循環器診査室
ゲノム医療部門
心臓ゲノム医療部
遺伝性不整脈診療室
血管ゲノム医療部
結合織病診療室
内分泌代謝ゲノム医療部
家族性高コレステロール血症診療室
ゲノム医療支援部
遺伝子検査室
遺伝相談室
遺伝情報管理室
脳血管部門
脳卒中集中治療科
脳血管内科部
脳血管内科
脳神経内科部
脳神経内科
認知症ケアチーム
脳神経外科部
脳神経外科
心臓血管内科部門
心臓血管内科部
心臓血管系集中治療科（ＨＣＵ）
心臓血管系集中治療科（ＣＣＵ）
冠疾患科
血管科
不整脈科
肺循環科
成人先天性心疾患科
小児循環器・産婦人科部門
小児循環器内科部
小児循環器内科
新生児科
小児心臓外科部
小児心臓外科
産婦人科部
産婦人科
心臓血管外科部門
心臓外科部
心臓外科
血管外科部
血管外科
心不全・移植部門
心不全部
心不全科
移植医療部
移植対策室
移植病棟
組織バンク管理室
臨床研究推進センター
臨床研究中核病院管理室
臨床研究監査室
臨床研究開発部
臨床研究開発室
臨床研究企画室
臨床研究教育室
臨床研究管理部
治験推進室
ＣＲＣ室
普及啓発・相談支援室
データサイエンス部
臨床統計室
臨床研究品質管理室
データマネジメント室
プロジェクトマネジメント室
弁膜症センター
成人先天性心疾患センター
不整脈センター
先進心不全センター
循環器病周産期センター
寄付研究部門
先端不整脈探索医学研究部
脳卒中・循環器病次世代医療研究部
不整脈次世代診療開発部部
共同研究部門
心血管病予防・ＱＯＬ推進研究部
認知症先制医療開発部
CADASIL創薬研究部