病院　組織図

H31.4.1

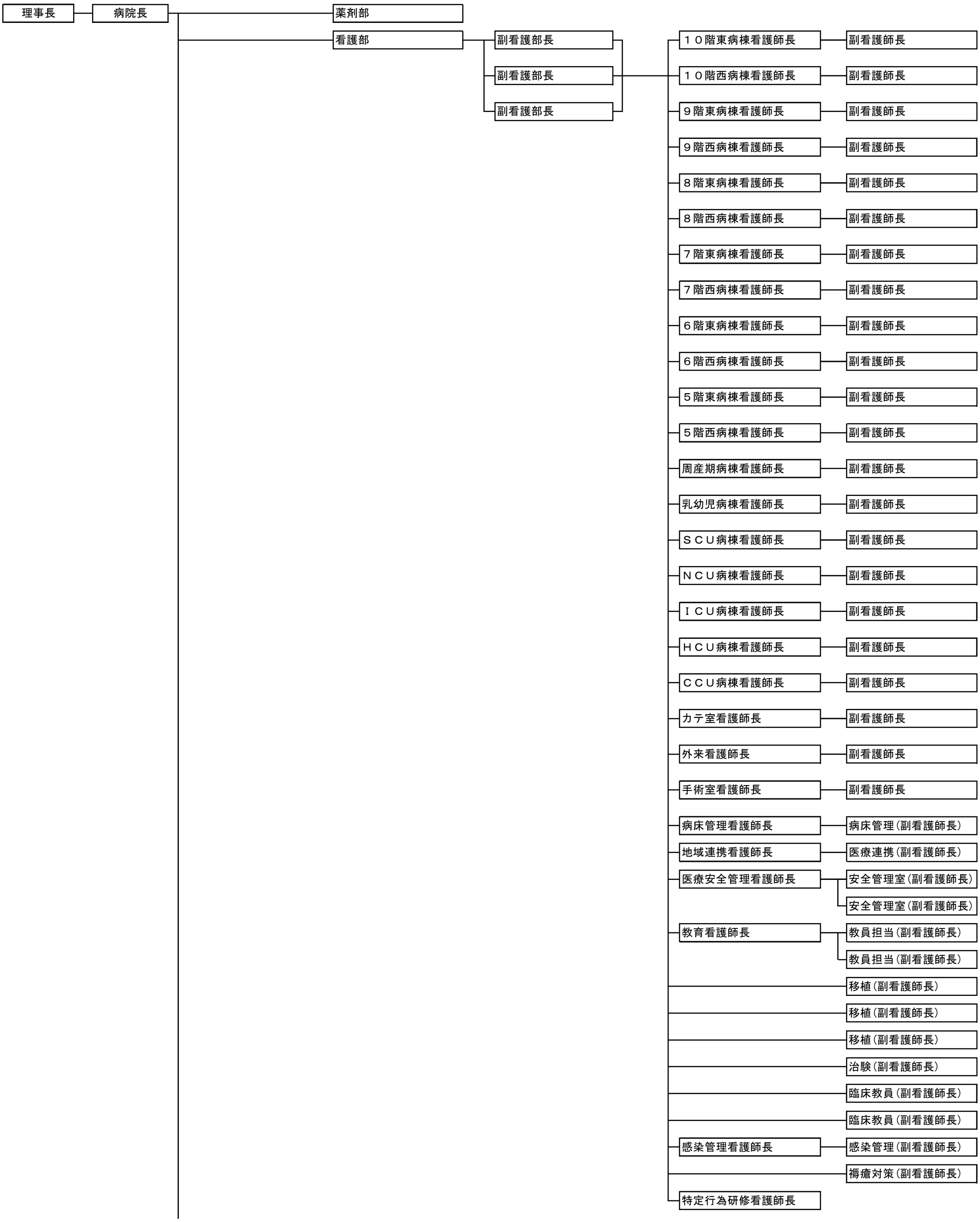
理事長
病院長
薬剤部
看護部
副看護部長
副看護部長
副看護部長
１０階東病棟看護師長
副看護師長
１０階西病棟看護師長
副看護師長
９階東病棟看護師長
副看護師長
９階西病棟看護師長
副看護師長
８階東病棟看護師長
副看護師長
８階西病棟看護師長
副看護師長
７階東病棟看護師長
副看護師長
７階西病棟看護師長
副看護師長
６階東病棟看護師長
副看護師長
６階西病棟看護師長
副看護師長
５階東病棟看護師長
副看護師長
５階西病棟看護師長
副看護師長
周産期病棟看護師長
副看護師長
乳幼児病棟看護師長
副看護師長
ＳＣＵ病棟看護師長
副看護師長
ＮＣＵ病棟看護師長
副看護師長
ＩＣＵ病棟看護師長
副看護師長
ＨＣＵ病棟看護師長
副看護師長
ＣＣＵ病棟看護師長
副看護師長
カテ室看護師長
副看護師長
外来看護師長
副看護師長
手術室看護師長
副看護師長
病床管理看護師長
病床管理（副看護師長）
地域連携看護師長
医療連携（副看護師長）
医療安全管理看護師長
安全管理室（副看護師長）
安全管理室（副看護師長）
教育看護師長
教員担当（副看護師長）
教員担当（副看護師長）
移植（副看護師長）
移植（副看護師長）
移植（副看護師長）
治験（副看護師長）
臨床教員（副看護師長）
臨床教員（副看護師長）
感染管理看護師長
感染管理（副看護師長）
褥瘡対策（副看護師長）
特定行為研修看護師長

病院　組織図

H31.4.1

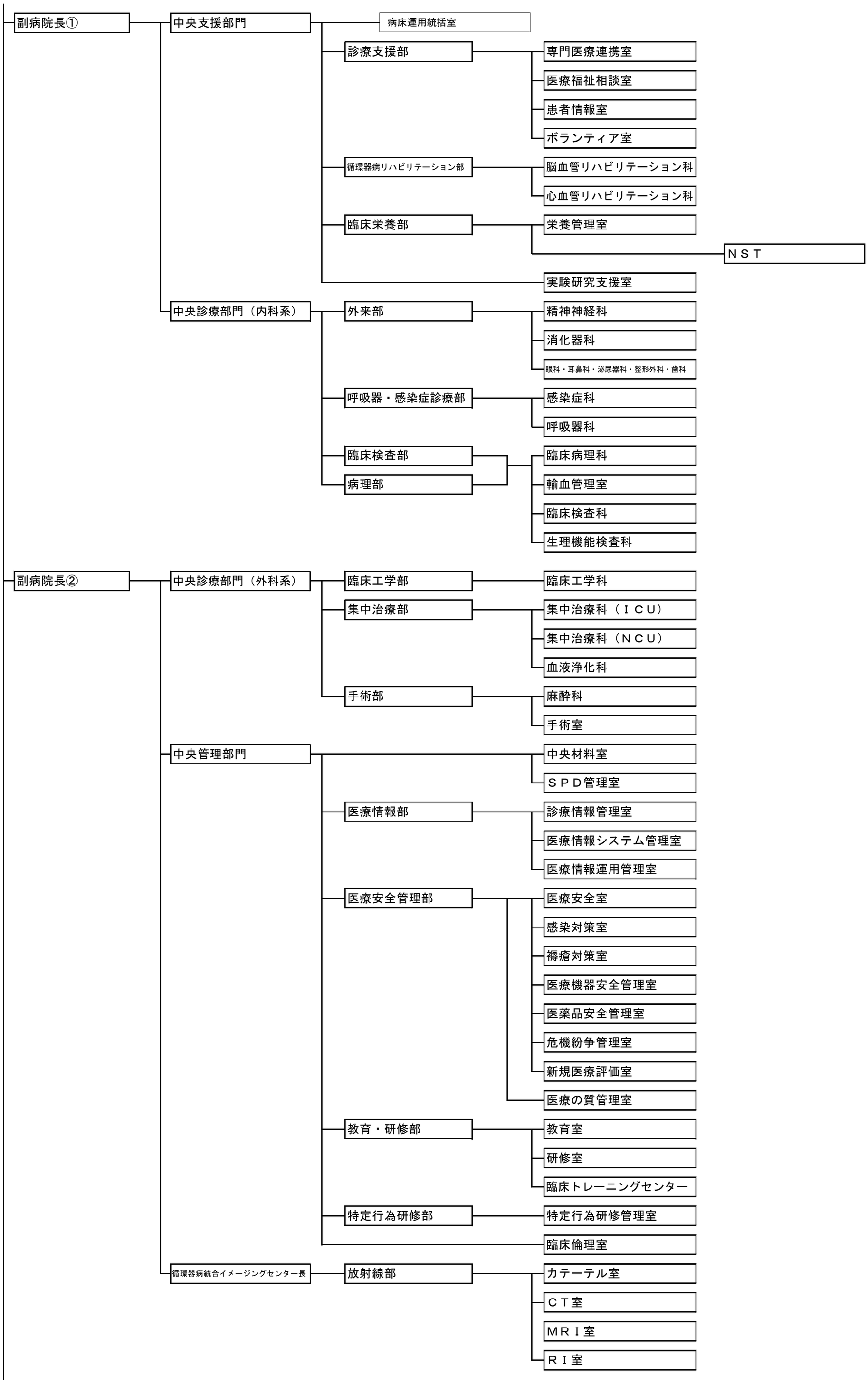
副病院長①
中央支援部門
病床運用統括室
診療支援部
専門医療連携室
医療福祉相談室
患者情報室
ボランティア室
循環器病リハビリテーション部
脳血管リハビリテーション科
心血管リハビリテーション科
臨床栄養部
栄養管理室
ＮＳＴ
実験研究支援室
中央診療部門（内科系）
外来部
精神神経科
消化器科
眼科・耳鼻科・泌尿器科・整形外科・歯科
呼吸器・感染症診療部
感染症科
呼吸器科
臨床検査部
病理部
臨床病理科
輸血管理室
臨床検査科
生理機能検査科
副病院長②
中央診療部門（外科系）
臨床工学部
臨床工学科
集中治療部
集中治療科（ＩＣＵ）
集中治療科（ＮＣＵ）
血液浄化科
手術部
麻酔科
手術室
中央管理部門
中央材料室
ＳＰＤ管理室
医療情報部
診療情報管理室
医療情報システム管理室
医療情報運用管理室
医療安全管理部
医療安全室
感染対策室
褥瘡対策室
医療機器安全管理室
医薬品安全管理室
危機紛争管理室
新規医療評価室
医療の質管理室
教育・研修部
教育室
研修室
臨床トレーニングセンター
特定行為研修部
特定行為研修管理室
臨床倫理室
循環器病統合イメージングセンター長
放射線部
カテーテル室
ＣＴ室
ＭＲＩ室
ＲＩ室

病院　組織図

H31.4.1

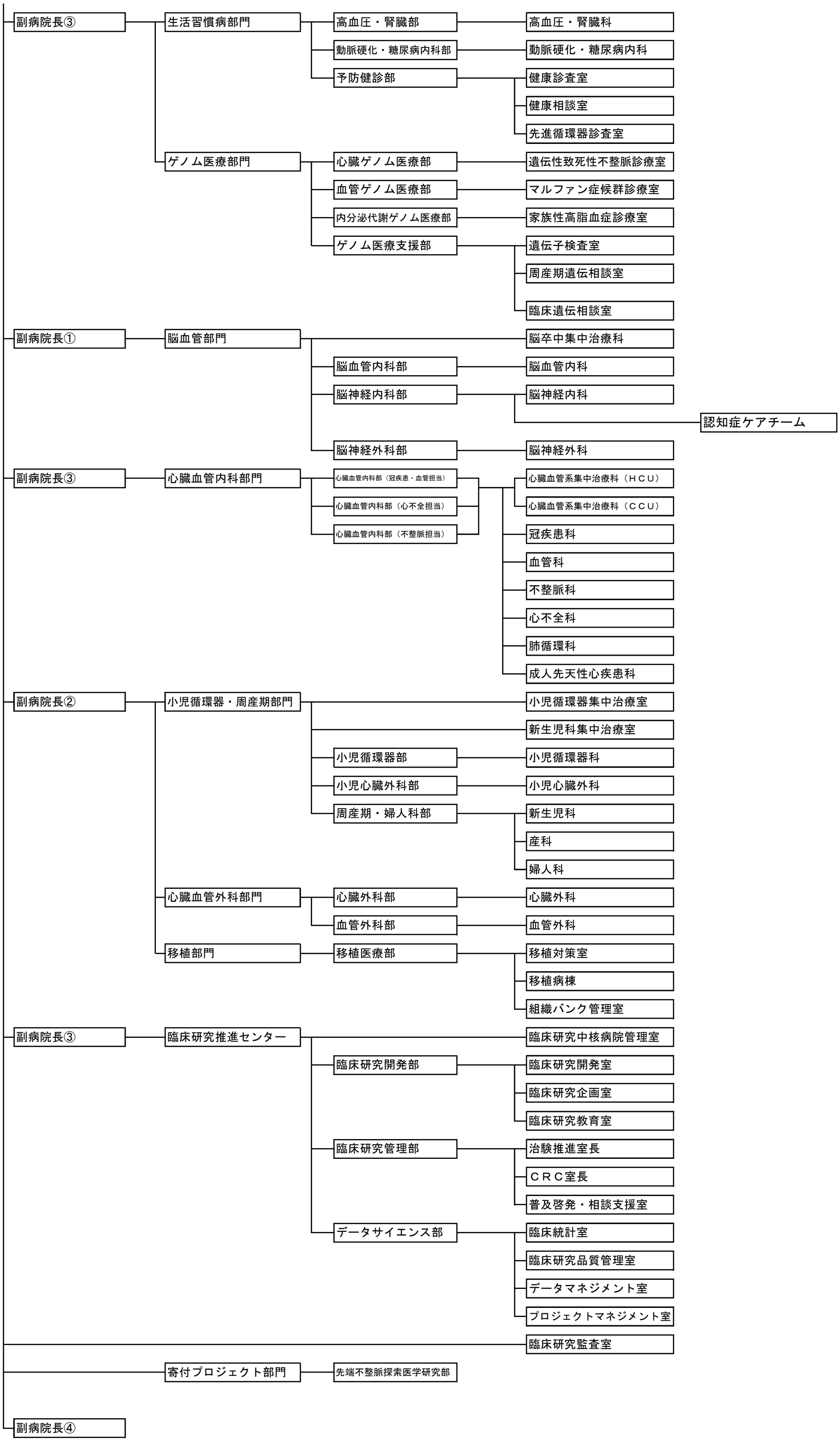
副病院長③
生活習慣病部門
高血圧・腎臓部
高血圧・腎臓科
動脈硬化・糖尿病内科部
動脈硬化・糖尿病内科
予防健診部
健康診査室
健康相談室
先進循環器診査室
ゲノム医療部門
心臓ゲノム医療部
遺伝性致死性不整脈診療室
血管ゲノム医療部
マルファン症候群診療室
内分泌代謝ゲノム医療部
家族性高脂血症診療室
ゲノム医療支援部
遺伝子検査室
周産期遺伝相談室
臨床遺伝相談室
副病院長①
脳血管部門
脳卒中集中治療科
脳血管内科部
脳血管内科
脳神経内科部
脳神経内科
認知症ケアチーム
脳神経外科部
脳神経外科
副病院長③
心臓血管内科部門
心臓血管内科部（冠疾患・血管担当）
心臓血管内科部（心不全担当）
心臓血管内科部（不整脈担当）
心臓血管系集中治療科（ＨＣＵ）
心臓血管系集中治療科（ＣＣＵ）
冠疾患科
血管科
不整脈科
心不全科
肺循環科
成人先天性心疾患科
副病院長②
小児循環器・周産期部門
小児循環器集中治療室
新生児科集中治療室
小児循環器部
小児循環器科
小児心臓外科部
小児心臓外科
周産期・婦人科部
新生児科
産科
婦人科
心臓血管外科部門
心臓外科部
心臓外科
血管外科部
血管外科
移植部門
移植医療部
移植対策室
移植病棟
組織バンク管理室
副病院長③
臨床研究推進センター
臨床研究中核病院管理室
臨床研究開発部
臨床研究開発室
臨床研究企画室
臨床研究教育室
臨床研究管理部
治験推進室長
ＣＲＣ室長
普及啓発・相談支援室
データサイエンス部
臨床統計室
臨床研究品質管理室
データマネジメント室
プロジェクトマネジメント室
臨床研究監査室
寄付プロジェクト部門
先端不整脈探索医学研究部
副病院長④